Схема скважин
6113.0000.0000

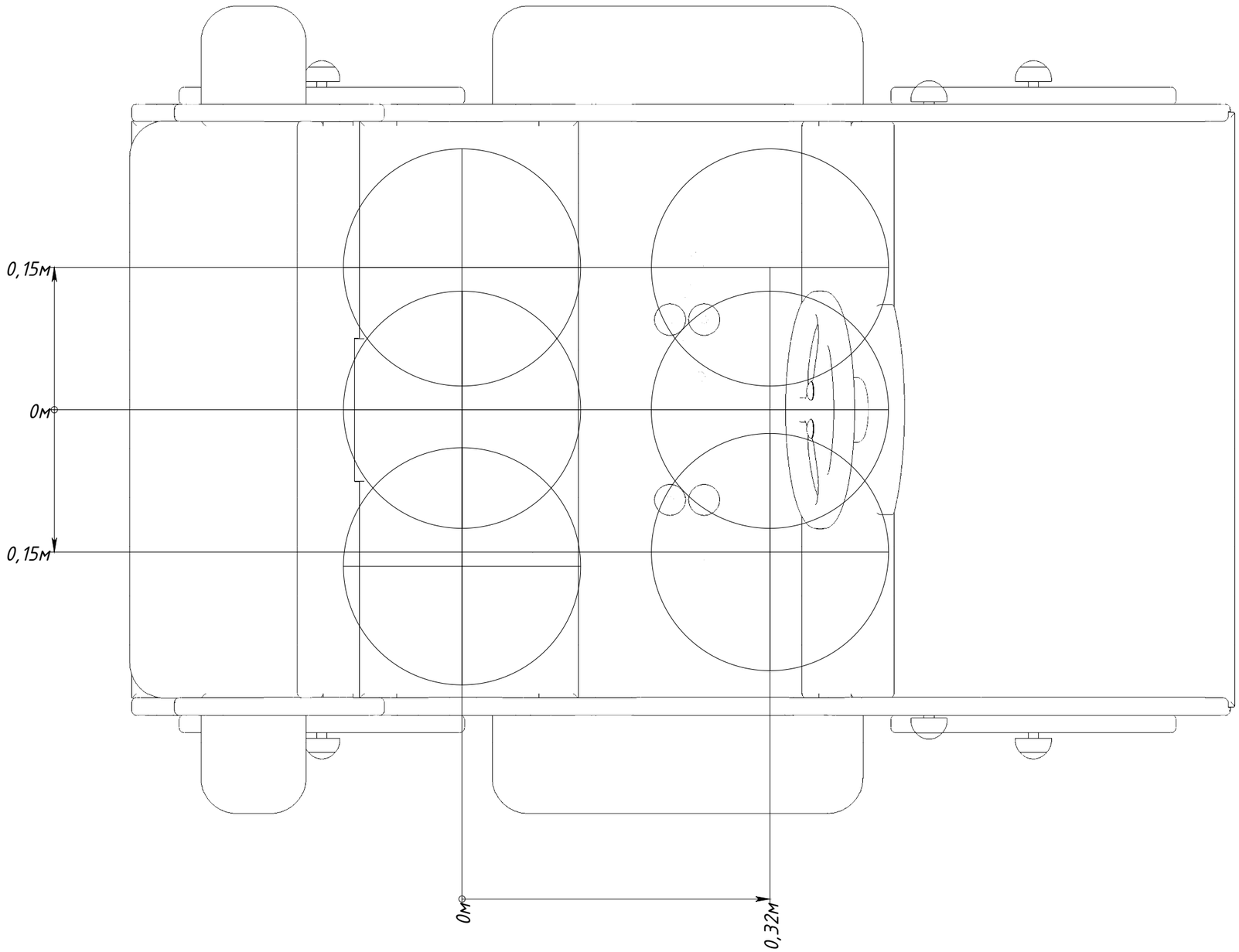

Рисунок 1