Схема скважин
EL3101.0000.0000

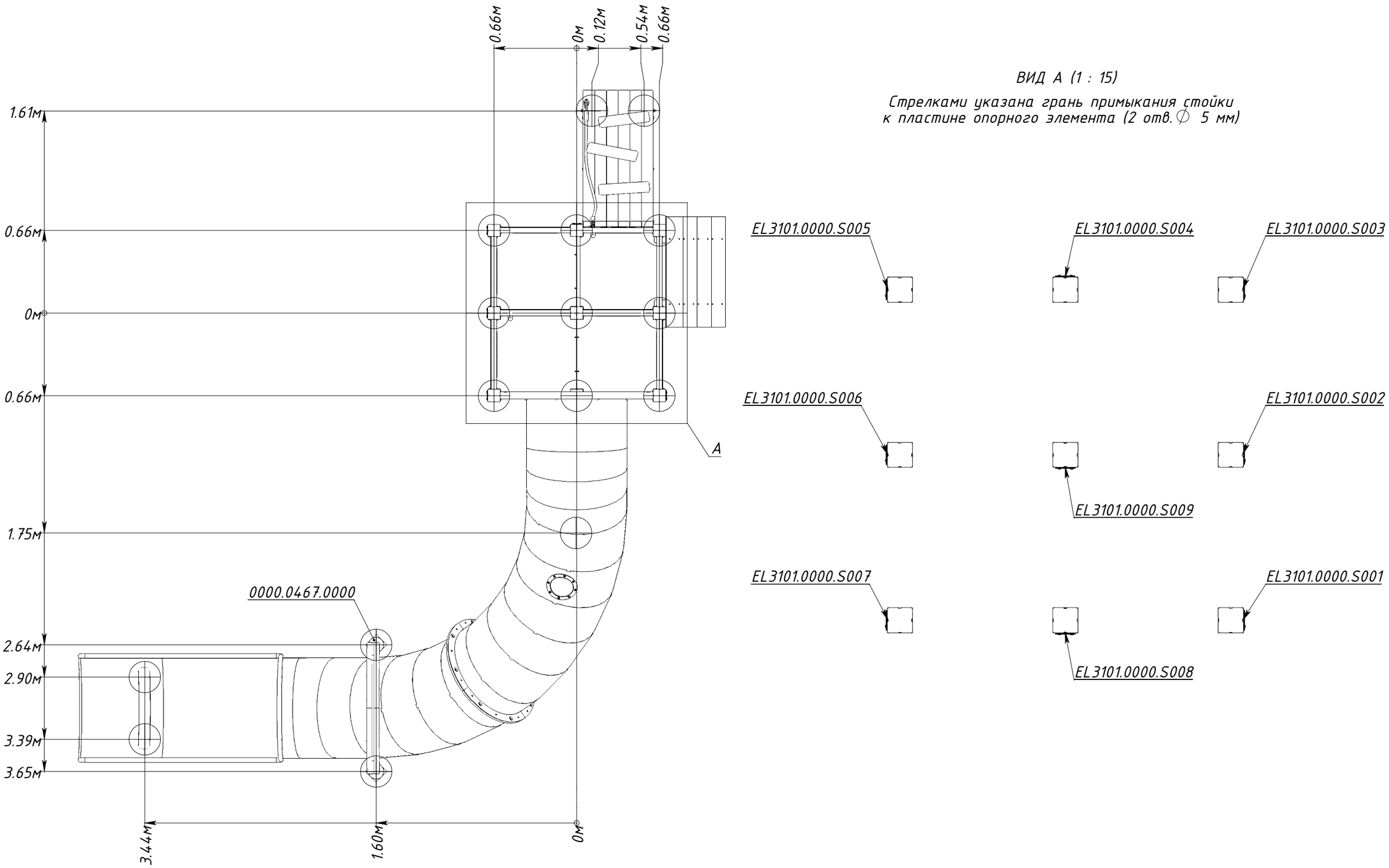

Рисунок 1