Схема скважин
4438.0000.0000

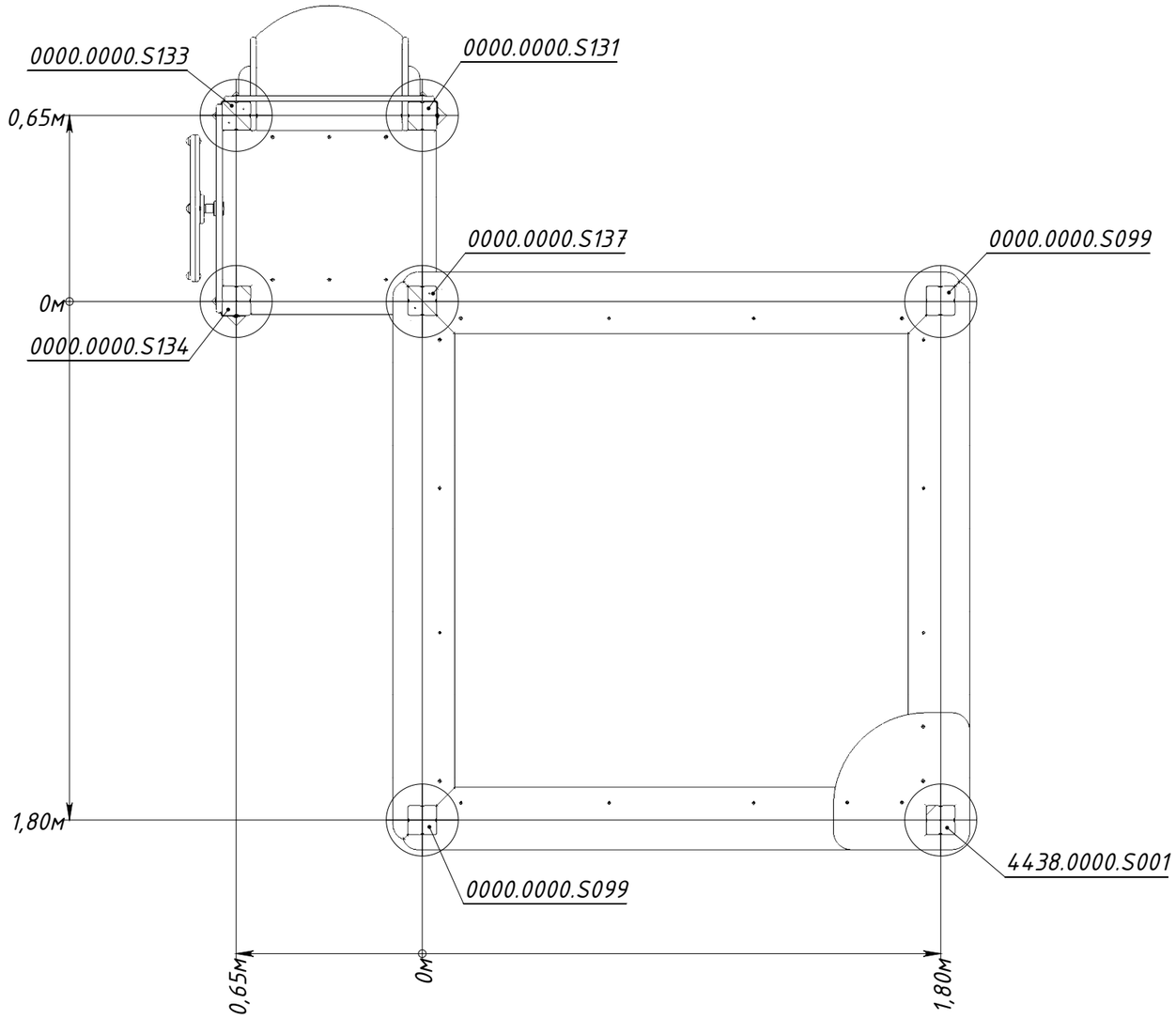

Рисунок 1