Схема скважин
5106.0000.0000

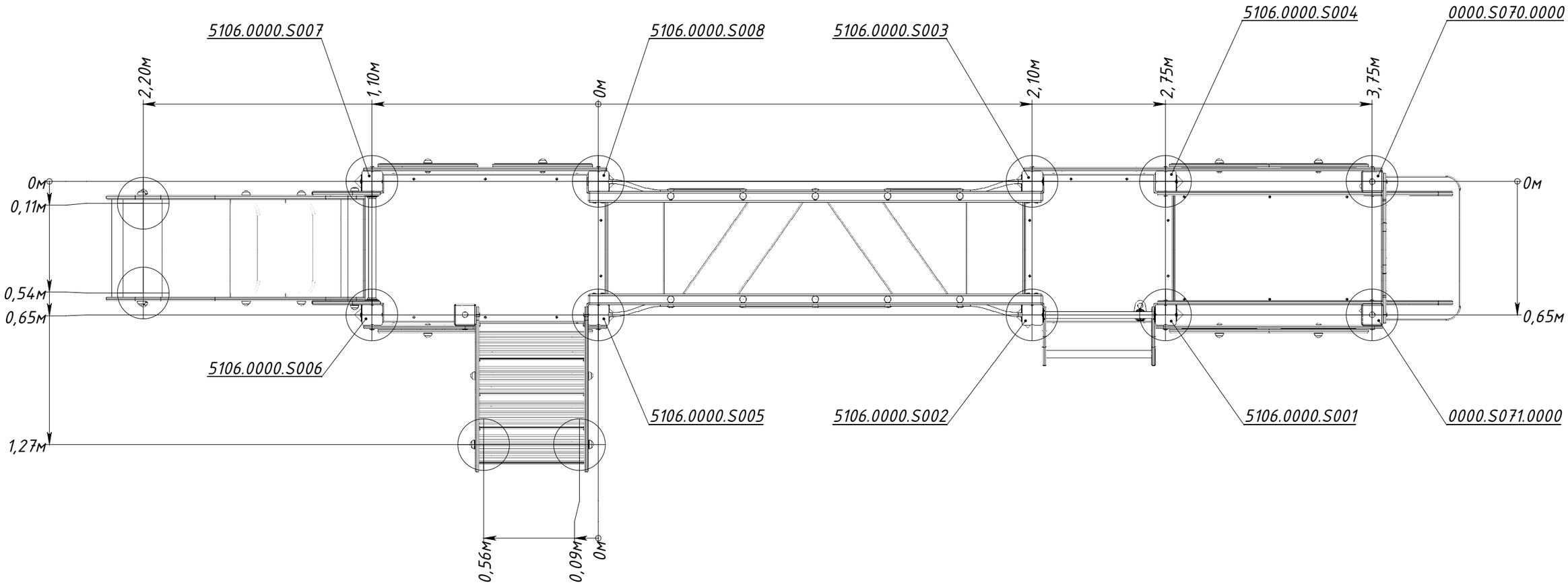

Рисунок 1